Pidätyssäiliö 1

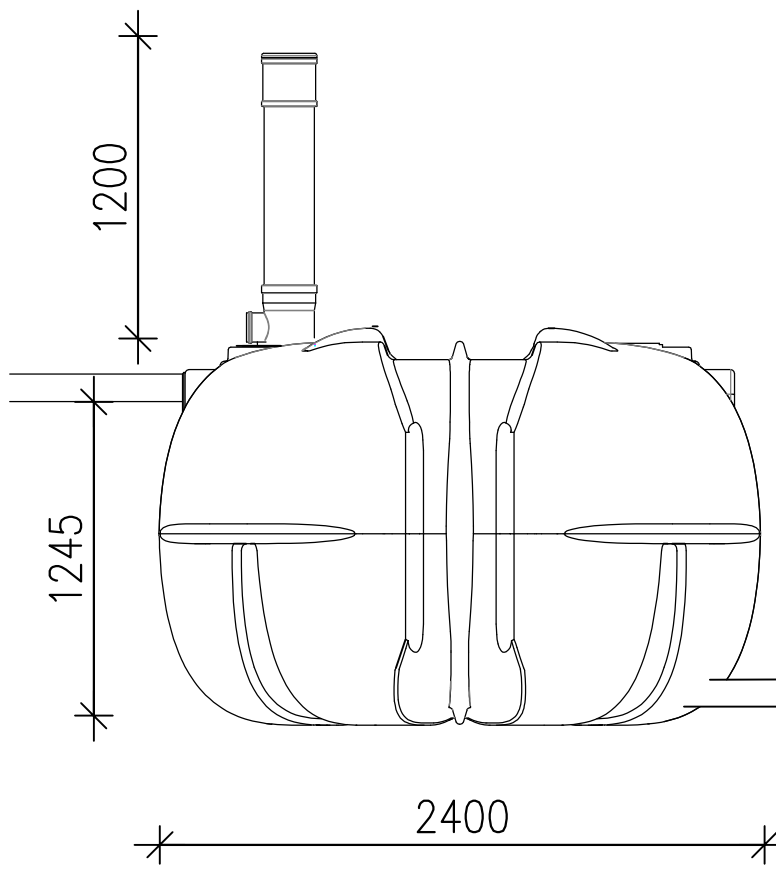


Pidätyssäiliö 2

Pidätyssäiliö 1,2m3

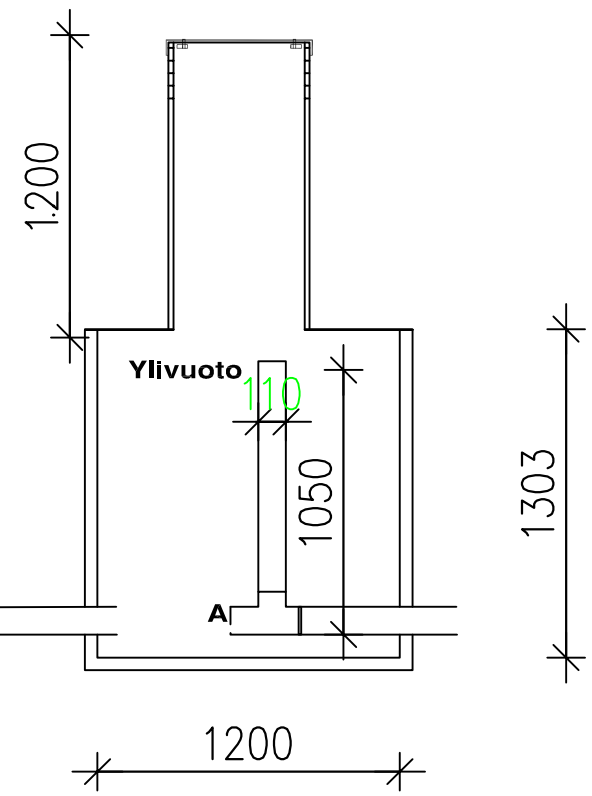


Valittu poistoputken kuristus (mm) A:

25 ☐
30 ☐
50 ☐
75 ☐
100 ☐

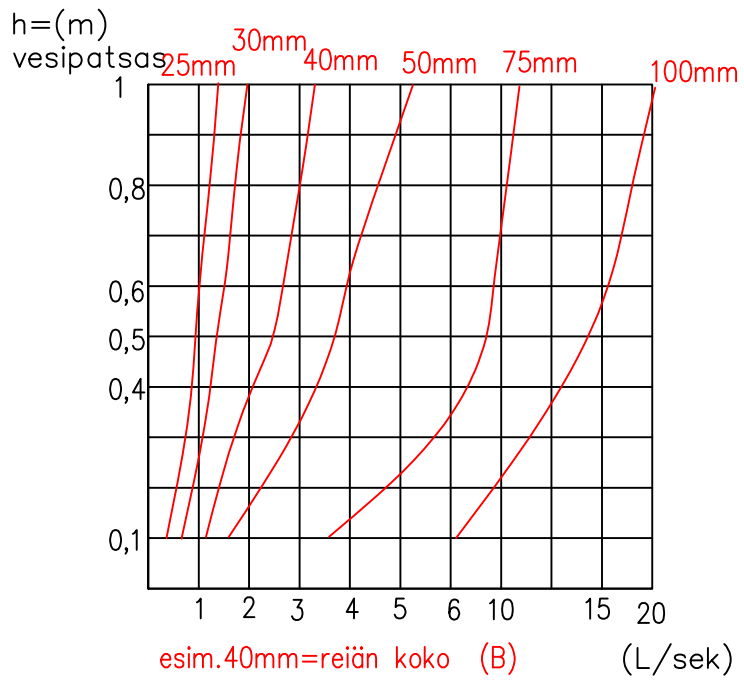


Virtaus l/s eri reikäkoot/vesikorkeus

| | | | |
|---|---|---|---|
| K.OSA / KORTTELI/TILA / TONTTI/RNo | | | RAKENNUSLUVAN TUNNUS |
| RAKENNUSTOIMENPIDE | | | PIIRUSTUSLAJI: LVI–PIIRUSTUS<br>JUOKS.No: 1 |
| RAKENNUSKOHTEEN NIMI JA OSOITE | | | PIIRUSTUKSEN SISÄLTÖ: TYYPPIPIIRUSTUS<br>VIIVYTYSKAIVO 5+1,2M3<br>MITTAKAAVAT: 1:30 |
| | | | SUUN.ALA: LVI<br>TYÖ No<br>PIIR.No<br>MUUTOS<br>PÄIVÄYS<br>YHT.HENK. |